bewello

Riscaldatore a parete - con telecomando **Wand-Heizlüfter** - mit Fernbedienung **Fali hősugárzó** - távirányítóval

Nástěnný ohřívač - s dálkovým ovladačem

Nástenný ohrievač - s diaľkovým ovládačom

Radiator de perete - cu telecomandă

MANUALE UTENTE

N. prodotto BW2026

IT DE HU CZ SK RO

PTC-3020L-E

Riscaldatore a parete - con telecomando

IT

Gentile cliente! Grazie per aver scelto il nostro prodotto, ci auguriamo che lo utilizziate a lungo.
Questo radiatore a parete a doppia funzione è un accessorio essenziale per case, inverno, celle frigorifere, dormitori e uffici. Sicuro da usare Grazie al montaggio a parete, non c'è il rischio che si rovesci o che venga toccato dai bambini. È possibile impostare facilmente il livello di riscaldamento desiderato utilizzando il telecomando in dotazione. Grazie al termostato incorporato, può essere adatto anche per il riscaldamento completo occasionale di stanze più piccole.

- Facile da installare - Timer
- Display a LED - Protezione contro il surriscaldamento
- Telecomando - Rilevamento dell'apertura della finestra
- Regolazione della temperatura

Fonte di alimentazione:	220 - 240 V, ~ 50 - 60 Hz	Temperatura di esercizio:	10 - 35 °C
Livello di riscaldamento:	1000 / 2000 W	Classe di protezione:	IP20 (solo per interni!)
Termostato:	Sì	Lunghezza del cavo di alimentazione:	130 cm
Uso consigliato:	max. Camera di 30 m^2	Materiale:	Plastica
Classe energetica (EU2021):	Classe "G"	Dimensioni:	415 x 120 x 170 mm
Protezione contro il surriscaldamento:	Sì	Montaggio:	2 pezzi ancoraggio, viti (incluse)

MANUALE UTENTE

Norme di sicurezza, avvertenze

PERICOLO!

Consigli generali: Pericolo di soffocamento! Tenere l'imballaggio dell'apparecchio fuori dalla portata dei bambini, poiché potrebbe causare soffocamento. L'apparecchio può essere utilizzato solo da persone adulte; il luogo di conservazione deve essere scelto in modo che i bambini non possano accedervi accidentalmente. I bambini devono essere sorvegliati per evitare che giochino con l'apparecchio.
Pericolo di scosse elettriche: non utilizzare mai l'apparecchio con le mani bagnate! È severamente vietato toccare l'apparecchio, compreso il cavo di alimentazione, e i pulsanti di comando con le mani bagnate L'apparecchio deve essere collegato solo alla corrente alternata con la tensione corretta. Il funzionamento sicuro dell'apparecchio richiede la messa a terra e un interruttore Fi-relay (30 mA) nella rete elettrica! Non puntare l'apparecchio direttamente su apparecchiature elettriche, poiché l'aria calda potrebbe penetrare e causare danni. Non utilizzare l'apparecchio in prossimità di vasche da bagno, docce, piscine o lavandini contenenti acqua. Scollegare l'apparecchio solo afferrando la spina di rete. Non far mai passare il cavo dell'apparecchio sulla parte anteriore dell'apparecchio stesso!
Funzionamento: Prima dell'uso, accertarsi delle norme ambientali! Non utilizzare il dispositivo in prossimità di materiali esplosivi! In caso di utilizzo in luoghi particolari (ad es. stazioni di servizio, piscine...) è necessario attenersi alle norme di sicurezza locali! Posizionare l'apparecchio in modo orizzontale e stabile, assicurandosi che non si inclini o si ribalti! Non coprire l'apparecchio con nulla (lenzuola, coperte...)! Per ridurre il rischio di incendio, non posizionare l'apparecchio a meno di 2 m da mobili, oggetti o pareti! L'apparecchio non deve essere azionato da una presa con timer! L'apparecchio non è adatto come fonte primaria di riscaldamento per gli ambienti. L'apparecchio è progettato per un riscaldamento intermittente (di breve durata).

ATTENZIONE!

Avvertenze generali: L'apparecchio deve essere utilizzato solo per lo scopo previsto! Durante l'utilizzo, prestare attenzione all'incolumità fisica e alla sicurezza di chi ci circonda (in particolare dei bambini). Il dispositivo può essere utilizzato solo da persone che

hanno letto, compreso e sono in grado di utilizzare il dispositivo stesso! Le persone con ridotte capacità mentali, fisiche o sensoriali non devono utilizzare l'apparecchio! I bambini non devono utilizzare l'apparecchio! Dopo l'uso dell'apparecchio, assicurarsi che l'apparecchio caldo possa raffreddarsi in un luogo ben ventilato, in modo da non causare danni a nessuno! Informare le persone intorno a voi sullo stato di funzionamento dell'apparecchio.

Rischio di scosse elettriche: Collegare l'apparecchio solo a una presa di corrente sicura o installata da uno specialista in conformità alla norma IEC 60364-1. Prima di ogni utilizzo, assicurarsi che l'apparecchio, il cavo di rete e i connettori siano intatti. Prima di ogni utilizzo, accertarsi che l'apparecchio, il cavo di rete e i connettori siano integri! Utilizzare solo apparecchi non danneggiati! In caso di danni, non utilizzare l'apparecchio e rivolgersi a un tecnico specializzato! Durante l'uso, prestare attenzione all'integrità del cavo di alimentazione, evitare spigoli o oggetti che possano danneggiare la superficie del cavo. Evitare l'uso di prolunghe o sdoppiatori, poiché sono fonte di pericolo durante il funzionamento. Scollegare sempre la spina dell'apparecchio quando non viene utilizzato! I lavori di manutenzione devono essere e s e g u i t i solo con la spina di rete staccata!

Funzionamento: Rischio di ustioni! Non toccare mai l'apparecchio se è stato messo in funzione (solo per poco tempo)! Per evitare ustioni, lasciare sempre raffreddare l'apparecchio prima di toccarlo L'apparecchio può essere utilizzato solo se completamente assemblato con gli accessori di fabbrica. Se un componente è danneggiato, deve essere sostituito prima dell'uso. Prima di riporre l'apparecchio, lasciarlo raffreddare completamente in un luogo ben ventilato. Durante l'uso, verificare periodicamente che l'apparecchio non sia surriscaldato e che le aperture di ventilazione non siano bloccate.

ATTENZIONE!

Consigli generali: Non utilizzare il dispositivo se in precedenza è caduto o è stato urtato e se è visibilmente danneggiato! È severamente vietato modificare o disattivare i dispositivi di sicurezza, è necessario utilizzarli come previsto!

Funzionamento: Utilizzare e conservare sempre l'apparecchio come descritto Controllare sempre l'integrità dell'apparecchio, del cavo, della spina e degli accessori. I n caso di danni, non utilizzare l'apparecchio!

ATTENZIONE!

Funzionamento: Utilizzare l'apparecchio solo a temperature di congelamento superiori a 0°C per evitare condensa e scosse elettriche. Non lasciare mai l'apparecchio incustodito quando è collegato alla rete elettrica! Proteggere l'apparecchio da umidità e acqua! Non conservare l'apparecchio all'aperto in presenza di forti sbalzi di temperatura.

Attenzione!

La parte dell'involucro del prodotto può surriscaldarsi e provocare ustioni. Richiede una maggiore attenzione in prossimità dei bambini.

Requisiti speciali Attenzione!

Il riscaldatore non è dotato di un dispositivo per il controllo della temperatura degli ambienti. Non utilizzarlo incustodito in una stanza con persone che non possono uscire.

Attenzione!

Lasciare uno spazio di almeno 30 cm al di sopra del radiatore e di 200 cm davanti al radiatore **Non utilizzare mai il radiatore in un ambiente con presenza di olio, benzina o gas infiammabili ed esplosivi. Istruzioni per l'installazione**

Installare l'apparecchio ad un' altezza di almeno 180 cm dalla parete, in modo che la distanza tra il soffitto e l'apparecchio sia di almeno 30 cm e che le uscite dell'apparecchio siano rivolte verso il basso. Si consiglia di posizionare la parte inferiore dell'apparecchio a un'altezza di 180 cm da terra per evitare incidenti accidentali. L'apparecchio può essere montato solo in orizzontale!

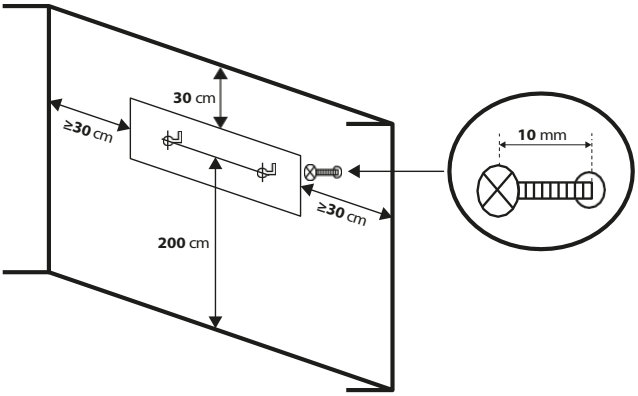

Installazione

Gli accessori di montaggio inclusi consentono il montaggio su pareti in mattoni, cemento e silicato. In caso di montaggio su pareti in cartongesso, il dispositivo può essere installato solo su una struttura di supporto orizzontale! Prima dell'installazione, accertarsi che la sezione della parete abbia la giusta capacità di carico e possa fornire l'alimentazione al dispositivo nella posizione prevista. Per il montaggio su pareti a secco, utilizzare un ancoraggio speciale per pareti a secco, non quello incluso nella confezione! In caso di montaggio su una superficie in legno, non è necessario preforare i fori e utilizzare i tasselli per le viti!

1. Con una livella e una matita, tracciare una linea orizzontale sulla parete all'altezza desiderata.
2. La distanza orizzontale tra i fori di montaggio deve essere esattamente di 315 mm!

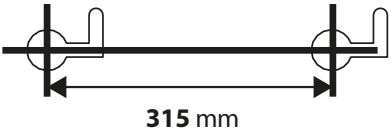

3. Utilizzare un trapano per praticare i fori di montaggio. Per la foratura utilizzare una punta da 6 mm. La profondità dei fori deve essere di almeno 26 mm. Non utilizzare dimensioni inferiori!

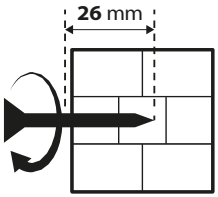

4. Inserire gli ancoraggi accessori nei fori fino a farli coincidere con il piano della parete.
5. Avvitare le due viti dell'accessorio in modo che vi sia almeno 1 cm tra il piano della parete e la testa della vite.
6. Posizionare il riscaldatore sulle due viti.

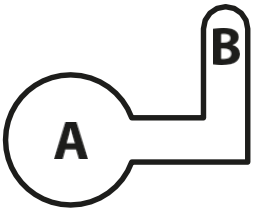

7. Prima di collegarsi alla rete, accertarsi che tutti gli interruttori siano spenti.

Come utilizzare il dispositivo

L'accensione del radiatore può avvenire in due modi:

1. Utilizzando il pulsante di avvio/arresto sul radiatore.
2. Utilizzando il telecomando accessorio.

Accendere/spegnere il dispositivo: Quando l'interruttore è impostato sulla posizione corretta, il radiatore è pronto per il funzionamento. È quindi possibile accendere l'apparecchio premendo il pulsante nero accanto all'interruttore. Il riscaldamento si avvia e viene visualizzata la temperatura ambiente. È possibile spegnere il riscaldamento premendo lo stesso pulsante; sul display apparirà un conto alla rovescia di 30 secondi. Attendere il conto alla rovescia e l'arresto della ventola prima di scollegare l'apparecchio.

Simboli

Ventilatore
Basse prestazioni (1000 W)
Prestazioni elevate (2000 W)
Funzione timer
Timer settimanale
Impostazione della temperatura

Remoto

Interruttore Off/On: Premere il pulsante per accendere il dispositivo e avviare la ventola. Premere ripetutamente. Il dispositivo si spegne e la ventola funziona per altri 30 secondi.

Riscaldamento: Premere il pulsante per passare da una modalità di riscaldamento all'altra. (modalità bassa, alta, ventilatore)

Timer: è possibile programmare lo spegnimento automatico del prodotto per tutte le volte che si preme il pulsante, aumentando di 1 ora il tempo rimanente fino allo spegnimento. (1H, 2H, 3H, 4H... 8H).

Impostazione della temperatura: Premere il pulsante e utilizzare i pulsanti + e - per impostare la temperatura desiderata. temperatura. (18 - 45 °C) Se si imposta una temperatura superiore di 3 gradi rispetto alla temperatura ambiente, l'apparecchio passa automaticamente ad alta potenza. Per salvare le impostazioni, premere il pulsante "OK" o attendere 5 secondi dopo il lampeggiamento del LED.

Rilevamento finestra aperta: La seguente funzione è disponibile durante il riscaldamento solo se l'apparecchio rileva un abbassamento della temperatura ambiente. In tal caso è probabile che sia stata aperta una porta e la funzione di riscaldamento non è efficace. L'apparecchio sospende il riscaldamento.

Impostazione della data: Dopo l'accensione, premere ilpulsante e utilizzare i pulsanti + e - per impostare la data corrente (ad es. 01-07)Premere OK per salvare.

Impostazione dell'ora: Dopo aver impostato la data, appare automaticamente l'interfaccia di impostazione dell'orologio. Utilizzare i pulsanti + e - per impostare l'ora (0-23) e i minuti (0-59). Premere OK per salvare.

Timer settimanale: è possibile scegliere tra 6 opzioni di impostazione, P1, P2, P3, P4, P5, P6, che contengono tempistiche predefinite.

Modalità	Lunedì	Martedì	Mercoledì	Giovedì	Venerdì	Sabato	Domenica
P1	8:00-17:00	8:00-17:00	8:00-17:00	8:00-17:00	8:00-17:00	8:00-17:00	8:00-17:00
P2	18:00-7:00a	18:00-7:00a	18:00-7:00a	18:00-7:00a	18:00-7:00a	18:00-7:00a	18:00-7:00a
P3	8:00-17:00	8:00-17:00	8:00-17:00	8:00-17:00	8:00-17:00	SPENTO	SPENTO
P4	18:00-7:00a	18:00-7:00a	18:00-7:00a	18:00-7:00a	18:00-7:00a	SPENTO	SPENTO
P5	SPENTO	SPENTO	SPENTO	SPENTO	SPENTO	00:00-23:59	00:00-23:59
P6	Modalità libera	Modalità libera	Modalità libera	Modalità libera	Modalità libera	Modalità libera	Modalità libera
Osservazione	P6: intervallo di impostazione dell'ora, 00-24H, l'ora di inizio deve essere precedente a quella di fine.						

Cancellare l'impostazione della temperatura: Premere il pulsante , quindi premere il pulsante. Se in precedenza era stata impostata una temperatura elevata, l'apparecchio continuerà a riscaldare in modalità alta potenza, mentre se era stata impostata una temperatura più bassa, continuerà a riscaldare in modalità bassa potenza.

Cancella timer debole: premere il pulsante per cancellare le impostazioni. Se in precedenza era stata impostata una temperatura elevata, l'apparecchio continuerà a riscaldare in modalità alta potenza, mentre se era stata impostata una temperatura più bassa, continuerà a riscaldare in modalità bassa potenza.

Protezione contro il surriscaldamento: Se il dispositivo rileva una temperatura di 51 °C, viene automaticamente disattivato.

Smaltimento corretto dell'apparecchio (Apparecchio elettrico)
(Valido nell'Unione Europea e in tutti gli altri Paesi europei che partecipano alla raccolta differenziata) Secondo la Direttiva 2012/19 / UE, i rifiuti elettrici e gli apparecchi non devono essere smaltiti insieme ai rifiuti domestici. I vecchi apparecchi devono essere collocati in un bidone per massimizzare il riciclo delle materie prime, riducendo così il loro impatto sulla salute umana e sull'ambiente. Il simbolo del bidone barrato deve comparire su tutti i prodotti per i quali è richiesta la raccolta differenziata. Per ulteriori informazioni, i consumatori possono rivolgersi alle autorità locali. Sehr geehrter Kunde,

Bacchetta-Heizlüfter - con supporto di ferro

DE

vielen Dank, dass Sie unser Produkt ausgewählt haben, wir hoffen, unser Produkt kommt Ihnen lange zugute.

Dieser modischer Wand-Heizlüfter mit zwei Funktionen est ein unverzichtbarer Bestandteil für Wohnungen, kühle Räume, Studentenwohnheime und Büros. Grazie all'installazione sulla bacchetta, può essere utilizzato in modo sicuro e non si deve pensare che sia umkippt o che sia stato portato da bambini. Con l'apparecchio di fissaggio mitgelieferten Fernbedienung è possibile installare in modo semplice la struttura desiderata. Grazie ai termostati è possibile riscaldare anche piccoli ambienti in modo completo.

- Leicht
- Display a
- Guida di qualità su
- Regolazione della temperatura

montierbar- Programmierbar

LED - Protezione antincendio

Fernbedienung- Fensteröffnungserkennung

Spannungsversorgung:	220 - 240 V, ~ 50 - 60 Hz	Betriebstemperatur:	10 - 35 °C
Heizstufen:	1000 / 2000 W	Schutzart:	IP20 (solo per le camere d'albergo!)
Termostato:	ja	Länge des Stromkabels:	130 cm
Empfohlener Anwendungsbereich:	In un ambiente di massimo 30 m^2. 30 m^2	Befestigung:	2 x Dübel, Schraube (in dotazione)
Energieeffizienzklasse (EU2021):	Classe "G"	Materiale:	Materiale sintetico
Überhitzungsschutz:	ja	Größe:	415 x 120 x 170 mm

GEBRAUCHSANWEISUNG

Sicherheitsvorschriften, Warnhinweise

GEFAHR

Tutti i consigli: Erstickungsgefahr. Si consiglia di verificare l'imballaggio dell'apparecchio al di sotto della soglia di sicurezza dei bambini, in modo da poterlo utilizzare per l'utilizzo. L'apparecchio deve essere utilizzato solo da bambini. Il luogo di utilizzo deve essere tale da permettere ai bambini di non essere disturbati. I bambini non devono giocare con l'apparecchio.

Stromschlaggefahr: Utilizzare l'apparecchio solo in presenza di nassen, feuchten Händen. È severamente vietato utilizzare l'apparecchio, in particolare Netzstecker, Kabel e Bedientasten, con Händen nassosi. L'apparecchio deve essere collegato al Wechselstrom solo con un'adeguata tensione. Non posizionare l'apparecchio direttamente su apparecchi elettrici, in quanto la luce intensa può penetrare nell'apparecchio e provocare danni. Non utilizzare l'apparecchio in prossimità di un bagno, di una doccia, di una piscina o di una spiaggia. Non utilizzare l'apparecchio con lo stecker o con la macchina da caffè. Collegare l'etichetta del dispositivo di protezione non in corrispondenza della parte anteriore del dispositivo.